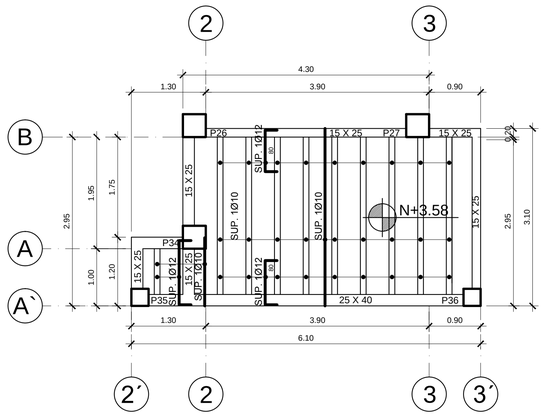

LOSA DE CUBIERTA N+3.58
ESCALA 1:50

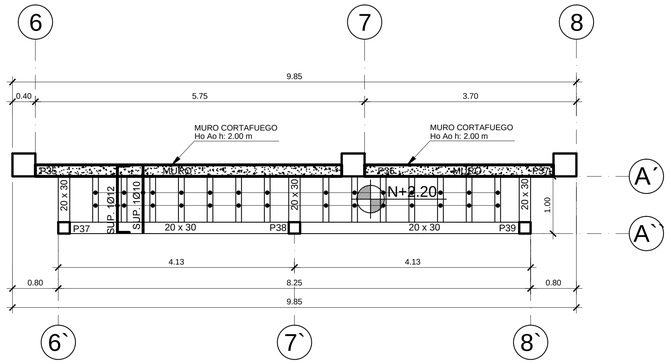

LOSA DE CUBIERTA N+2.20
ESCALA 1:50

f'c=	210 kg/cm2
f'y=	4.200 kg/cm2

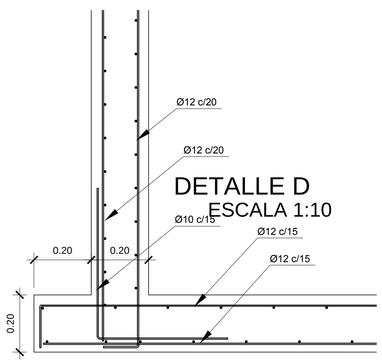

DETALLE D
ESCALA 1:10

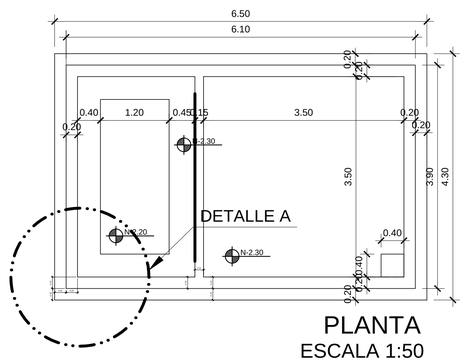

PLANTA
ESCALA 1:50

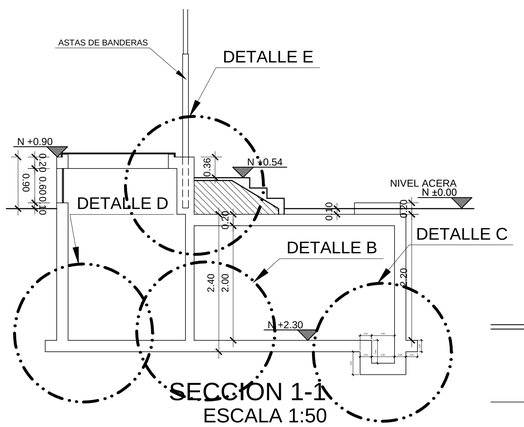

SECCION 1-1
ESCALA 1:50

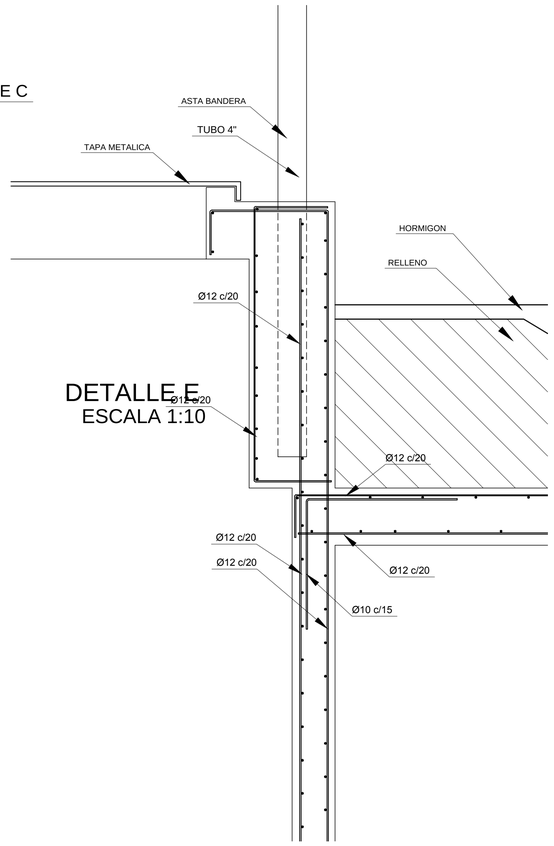

DETALLE E
ESCALA 1:10

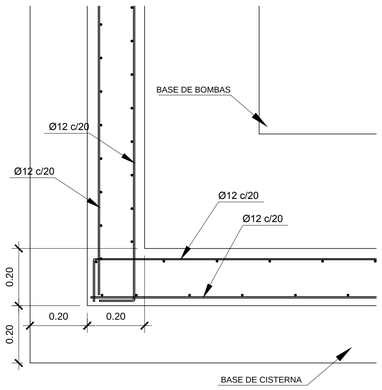

DETALLE A
ESCALA 1:10

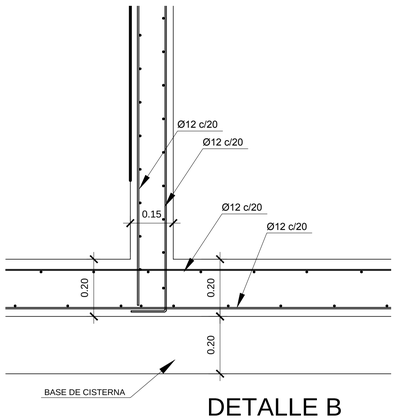

DETALLE B
ESCALA 1:10

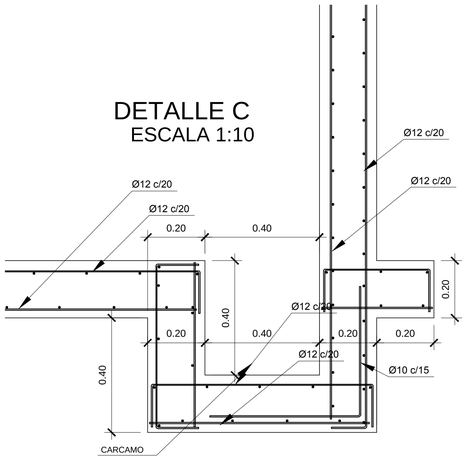

DETALLE C
ESCALA 1:10

UBICACION

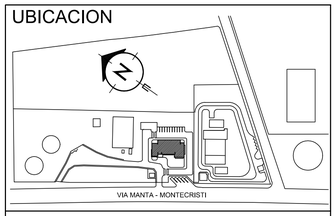

LABORATORIO CENTRAL PARA EL CONTROL DE CALIDAD DE AGUA EN LA CIUDAD DE MANTA

MANTA - ECUADOR

REVISIONES

REV.				
FECHA:	INSTITUCION	DIB.	REV.	APR.

PROYECTO

LABORATORIO DE AGUAS

CONTIENE

DISEÑO ESTRUCTURAL

FECHA	ESCALA	LAMINA°
DICIEMBRE 2016	INDICADAS	ES-03

NOMBRE DEL ARCHIVO
INDIQUE NOMBRE DE ARCHIVO

POR LA CONSULTORIA:
ARQ. RUBEN FELIX DELGADO
SENECYT #1006-02-29599

DISEÑO ESTRUCTURAL:
ING. DANIEL FELIX ASTUDILLO
SENECYT #1021-15-1380641

RECIBIDO:

REVISADO: